株式会社

ステー・クス

会社案内

Sterks Co.LTD

会社概要

名称	株式会社　ステー・クス
代表社名	山本　　利恵
所在地	新潟県三条市福島新田丙2040番地 TEL0256-45-6501　　FAX0256-45-2563 E-mail　　sterks@e-akiba.jp
会社設立	平成　10年　5月
資本金	平成　10年　　1000万円 平成　17年　　2500万円
取引銀行	大光銀行　　三条支店
従業員数	18名
工場敷地	敷地面積　　1320㎡ 工場　　990㎡ 事務所　　165㎡
事業内容	・コンクリート二次製品用各種金物 ・土木、建築工事用金物 ・特殊製作金物 ・店舗什器 ・鍛造製品

会社理念・方針

・弊社は、常にコストダウンを心がけお客様が望まれている価格でご提供できる事を第一に考え製造しております。

・労働を通じての人材教育ばかりではなく、人間性豊かな個性創りにも日々取り組んでおります。

・常にチャレンジ精神を忘れず、新しい事に積極的に取り組みます。

・顧客第一　　・相互信頼

・品質は命　　・技術は宝

・納期は力　　・整理、整頓

主要取引先様

株式会社アドヴァンス　　株式会社河戸製作所

株式会社ケー・エフ・シー　　小林産業株式会社

コバックス株式会社　　株式会社アシスト

住商鉄鋼販売株式会社　　株式会社ダイレクトジャパン

和光金属工業株式会社　　小柳建設株式会社

株式会社フレックスシステム　　極東興和株式会社

阪和興業株式会社　　大興物産株式会社

藤村ヒューム管株式会社　　三井住友建設株式会社

主要仕入先様

株式会社英慎製作所　　株式会社ケー・エフ・シー

住商鉄鋼販売株式会社　　渋井鋼材株式会社

明道メタル株式会社　　株式会社外山精一商店

近藤與助工業株式会社　　株式会社北越タンバックル

ヤナドリ株式会社　　藤田金属株式会社

長谷川商店　　株式会社ナカジョウ

設備概要　機械装置

栗本鍛造プレス　630T	1台	ナックルプレス100t・350t	各1台
大隈　NCフライス機	1台	クラッチプレス　120t・250t	各1台
旋盤機	2台	クランクプレス　20t～120t	6台
大隈　NC旋盤機	1台	アマダ　セットプレス	1台
OKK　マシニングセンター	1台	シャーリング	1台
ソディック放電ワイヤーカット	1台	線材　直線機	1台
直立ボール盤	9台	線材ベンダー　油圧・エアー	3台
卓上ボール盤	9台	丸鋼曲げベンダー	3台
タッピングボール盤	5台	板ベンダー	2台
自動堪能版	2台	パイプベンダー	1台
転造機　10t～20t	3台	アルゴン溶接機	2台
鋸盤（バンドソー）	2台	半自動溶接機	5台
メタルソー	2台	アーク溶接機	2台
コンターマシン	1台	スポット溶接機	5台
プラズマ切断機	1台	ロール曲げ機	1台
平面研磨機	1台	ショットブラスト機	1台
自動研磨機	3台	ガラ仕上げ機	6台
鉄筋曲機	2台	アマダ　アイアンワーカー	1台
大同　スタット溶接機	1台	ウチノ　インダクションヒーター	1台

機械設備紹介

栗本鍛造プレス630Ｔ

OKKマシニング・センター

NCワイヤーカット

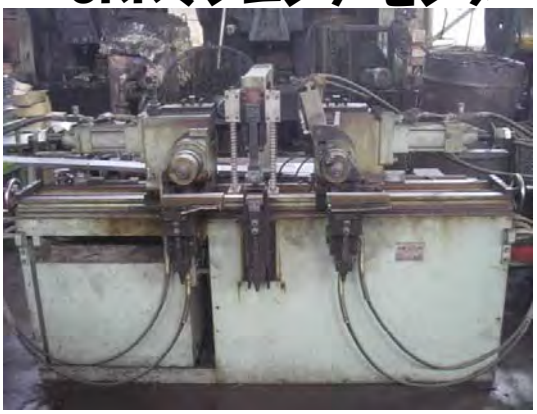

パイプベンダー

ウチノインダクションヒーター（電気炉）

特殊金型（手動式順送）

自動研磨機

縦型・横型

アマダ　セットプレス

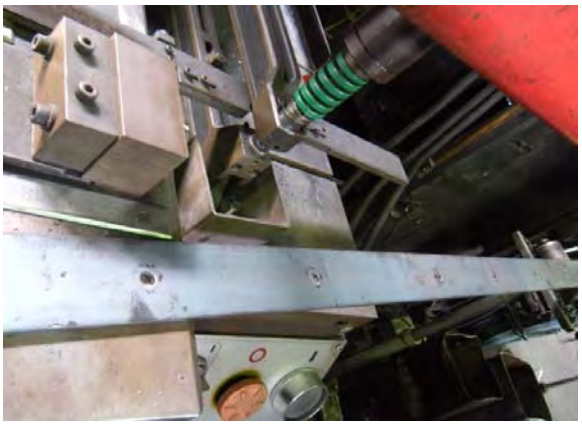

加工風景

アマダ　アイアンワーカー

アマダ　メタルソー

アマダ　バンドソー

大隈　ＮＣフライス

汎用旋盤　切削風景

異形Sインサート

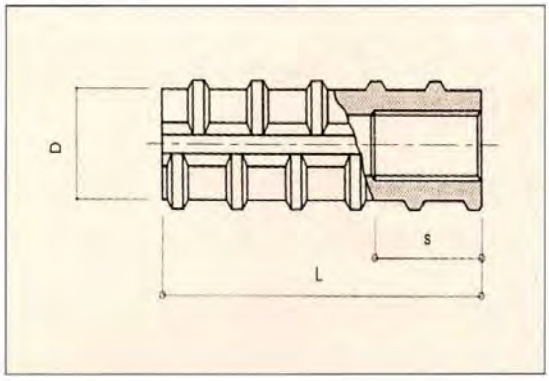

用　途

①コンクリート製品のジョイント。
②金物の取付け。
③コンクリートの打継ぎ。

異形Oインサート

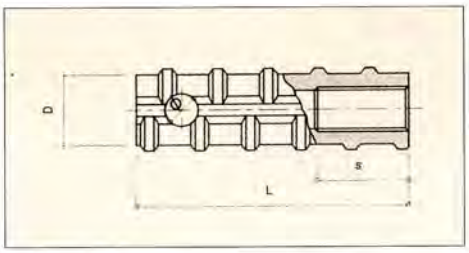

用　途

①コンクリート製品のジョイント。
②金物の取付け。
③コンクリートの打継ぎ。
④コンクリート製品の吊上げと脱型。
（十分な安全率を考慮してください）

異形割インサート

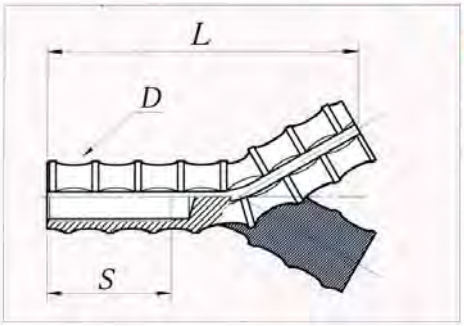

用途

①コンクリート製品のジョイント。
②金物の取付け。
③コンクリートの打継ぎ。
④コンクリート製品の吊上げ。
（十分な安全率を考慮してください）

材質	表面処理
SD345	電気鍍金
SUS304	（クロメート）
	（ユニクロ）
	ダクロタイズド鍍
	金溶融亜鉛鍍金

花柄インサート

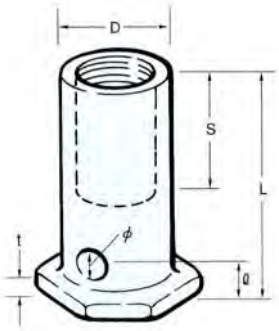

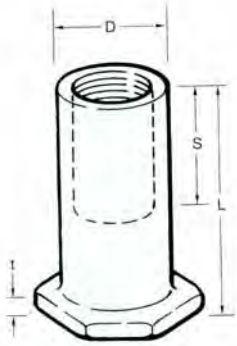

※　熱間品です。

取り付け方法

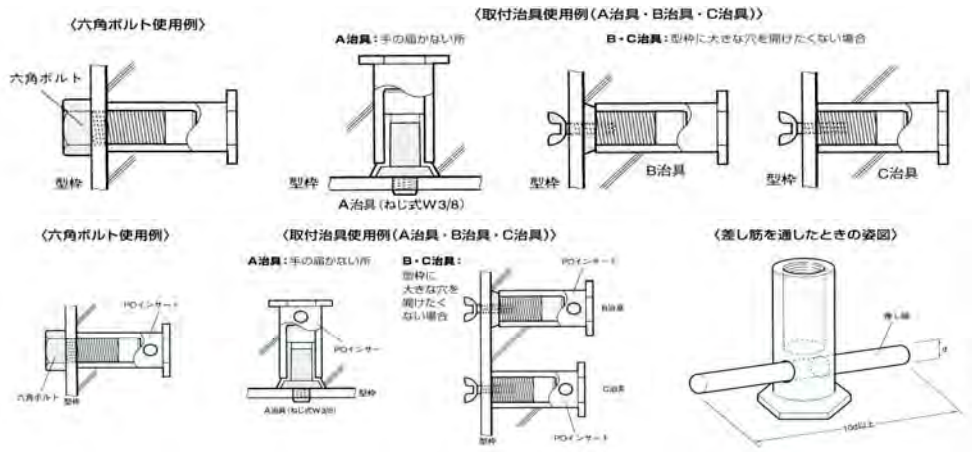

㈱ステー・クス

ステッキインサート

形状寸法　　（材質：SWCH SS400他）

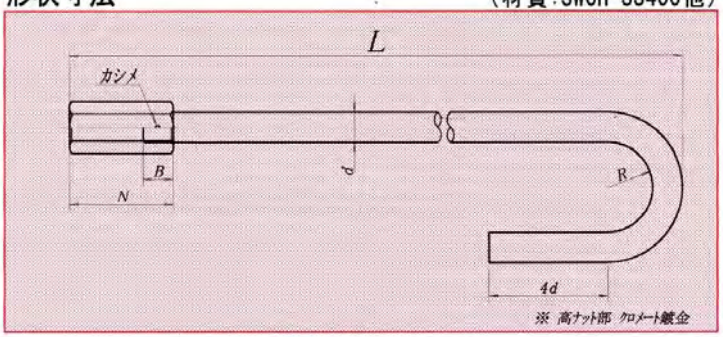

用途 ①コンクリート製品の吊り上げ。
②金物の取付け。

（十分な安全率を考慮してください）

ステッキインサートの
許容応力度算定

min=(pa1, pa2)

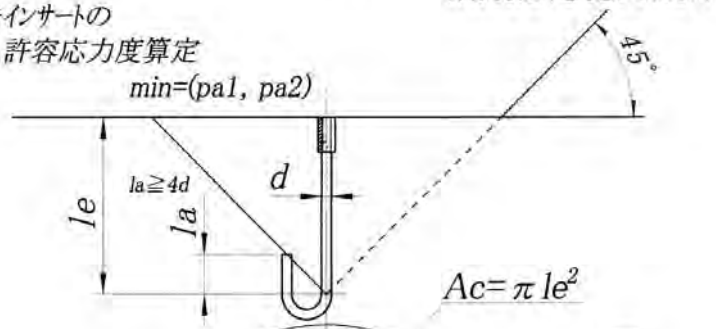

$Ac = \pi le^2$

$pa1 = \phi 1 \cdot \sqrt{Fc} \cdot Ac$

$pa2 = \phi 2 \cdot s\sigma y \cdot sca$

	$\phi 1$	$\phi 2$
長期荷重用	0.4	2/3
短期荷重用	0.6	1.0

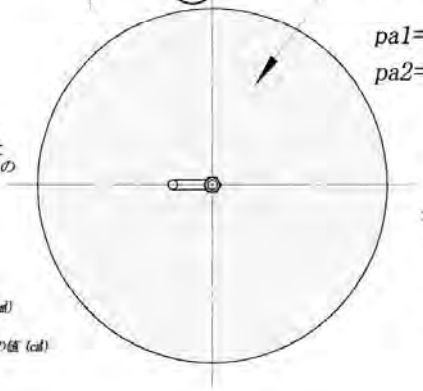

pa1: 定着したコンクリート躯体のコーン状破壊により決まる場合のステッキインサート1本当りの許容体力 (kgf)

pa2: ステッキインサートのネジ部の降伏で決まる場合のステッキインサート1本当りの許容体力 (kgf)

Ac: コンクリートのコーン状破壊面の水平有効投影面積 (kgf/cm²)

sσy: ステッキインサートネジ部の引張応力度 (kgf/cm²)

sca: 丸棒の断面積とネジ部の有効断面積のうち小さい方の値 (cm²)

欠損ある場合の
水平有効投影面積

フランジ金物

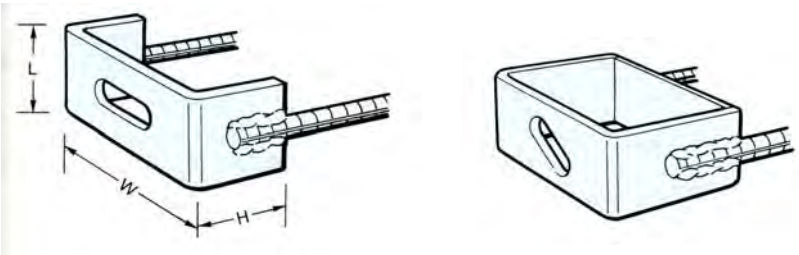

● 表面処理は電気鍍金・溶融亜鉛があります。

● 形状はチャンネル型・ボックス型・その他特殊型も製作致します。

連結用プレート

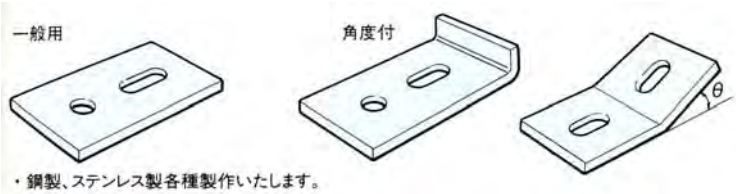

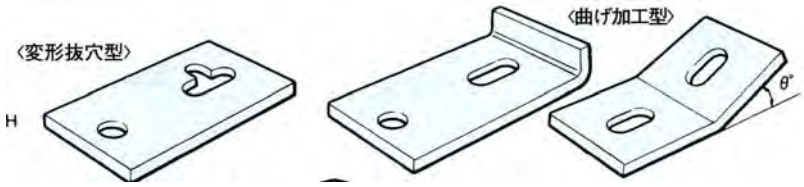

● 表面処理は電気鍍金・溶融亜鉛・ダクロ・塗装・ステンレス材の製作も出来ます。

※ 上記外不定形状（製作金物）も特殊金型による加工で、高品質な仕上がりで条件に適合する製品が御提供出来ます。

㈱ステー・クス

商品紹介　etc.

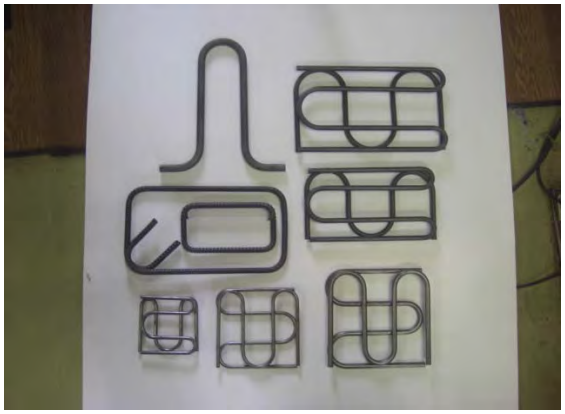
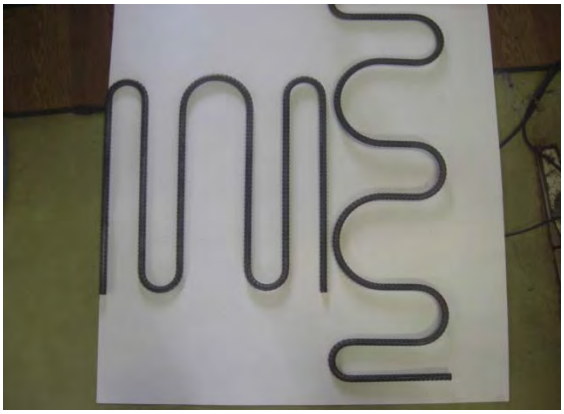

グリット筋　材質：デンロ材・SR235材・異形鉄筋SD295

フープ筋・補強筋

製作金物SUS　・フランジ　・連結プレート　・ステップ

特殊シャックル　・各種アンカープレート

灰皿（店舗向け）

土木及びPC資材出荷実績表

平成23年4月より

＜ NEXCO関連 ＞

- 第二東名高速道路　東名中野高架橋
- 第二東名高速道路　浜北高架橋
- 第二東名高速道路　佐奈川橋
- 第二東名高速道路　臼子橋
- 第二東名高速道路　小阿寺川橋
- 第二東名高速道路　牧平工事
- JR鹿児島本線　第一津福
- 圏央道　川田谷高架橋
- 第二京阪自動車道　門真高架橋
- 西名阪自動車道　御幸大橋
- 西名阪自動車道　大和郡山JC
- 東名　中野高架橋
- 圏央道　八王子城山トンネル

＜ 鉄道関連 ＞

- 茨城Bi橋梁
- 山陰線鎧・餘部間　余部橋梁
- 秩父鉄道　秩父石原陸橋
- 東黒田高架橋
- 小田急尻手黒川線
- 逆井～増尾間箕輪青葉線高架掛替
- 首都高池袋線
- 西海広2期第38工事小堂子川橋
- 東北縦貫線（南部）PC・鋼桁工事
- 勝間田川橋地震・高潮耐震工事
- 伏木富山港（新湊）東西線
- 東武線　東武平柳橋
- 大分高架大学前Bv他工事
- JR野幌高架工事
- 北陸新幹線　上越南地区
- 北陸新幹線　魚津上中島トンネル
- 北陸新幹線　赤沼BL
- 北陸新幹線　小矢部川橋りょう他
- 北陸新幹線　糸魚川駅高架
- 北陸新幹線　上越糸魚川柱道
- 北陸新幹線　上越糸魚川地区柱道
- 北陸新幹線　上越糸魚川地区木浦川
- 北陸新幹線　上越糸魚川地区名立川
- 北陸新幹線　魚津蛇田高架橋
- 北陸新幹線　富山高木高架橋
- 北陸新幹線　松任高架橋
- 北陸新幹線　魚津六郎丸高架橋
- 北陸新幹線　高岡開ほつ高架橋
- 北陸新幹線　下条川橋
- 北陸新幹線　小矢部綾子高架橋

- 長野新幹線
  （枕木用インサート）
- 成田高速鉄道線　新設枕木プレート
  （SMCコンクリート㈱小山工場納入）
- JR東海　3号フープ、3Hフープ、スパイラル鉄線、インサート
- JR天竜浜名湖線　6号フープ
- 私鉄各社、フープ、プレート、インサート、スターラップ
  （極東興和コンクリート㈱静岡工場納入）
- JR東日本　3号フープ、3Hフープ、スパイラル鉄線、インサート
  （東日本コンクリート㈱納入）
- 北陸新幹線　上越糸魚川軌道スラブ
- 北海道新幹線　青森・函館区間　軌道スラブ
- JR東日本、コンクリート構造建設部門　各種試験用金物

土木及びPC資材出荷実績表

＜ 国土交通省関連 ＞

- 長岡栃尾線 加茂大橋
- 長橋上部工橋梁
- 各務原大橋
- 国補橋橋 東野陸橋
- 鳥海大橋耐震補強工事
- 国補橋橋 那珂川新橋
- 酒蒔橋橋梁補修工事
- 秋田県道路総合防災対策工事
- 港湾幹線道路耐震補強工事
- 中津川高架橋改良工事
- 日野川公明橋架替工事
- 国補道橋 那珂川新橋工事
- 首都高池袋線
- 西海広2期第38工事小堂子川橋
- 勝間田川橋地震･高潮耐震工事
- 麒麟橋補修工事
- 国道13号丸子大橋外橋梁補修工事
- 平成22年吹浦地区橋梁補修工事
- 末広大橋耐震補強工事
- 長橋上部工橋梁工事
- 町家桜橋整備工事
- 鏡沢橋架替工事（上部工）
- 勝間田川橋地震･高潮耐震工事
- 市道372号橋梁

＜ その他 ＞

- 北総中央農業2-1号調水池
- 羽田再拡張D滑走路建設工事
- 羽田再拡張D滑走路建設工事 連絡誘導路工区
- 羽田再拡張D滑走路建設工事 接続部
- 七尾Bo
- 東五反田二丁目再開発工事
- 上泉配水池築造工事
- 上越火力発電所LNG設備NO3タンク
- 越谷レイクタウン地区F橋
- 森の国大橋

＜河川工事関連 副資材＞

- 東北貞山運河 各工区
- 竜ヶ崎管内維持工事
- 鈴川護岸災害復旧工事
- 一級河川駒林川流域治水対策工事
- 高瀬川栄沼地区堤防耐震工事
- 笹本町第一舟入場拡張整備工事
- 二級河川新川総流堤防
- 田子江川改修工事
- 越谷レイクタウン地区護岸整備他工事
- 一級河川新発田川護岸補修工事
- 梯川荒木田地区外堤防補強工事
- 一級河川北上川水系真野川
- 貞山運河 五間掘川
- 幸谷川低水対策河川工事
- 信濃築堤護岸その各工区工事
- 一、二級河川総流堤防防災安全･補正
- 一級河川新井郷川 防災安全･補正
- ㈱水倉組様 新排水機場
- 本新地区幹線排水路工事
- 一級河川新通川 広域連携 底張工事
- 南貞山運河復旧工事 鹿島道路様
- 新光町やすらぎ堤工事
- 吉野公園護岸及び浅橋復旧工事
- 保明新田 築堤護岸工事
- 高田地区海岸災害復旧工事
- 戸ヶ崎低水護岸工事
- 戸ヶ崎地区地盤改良工事
- 堀川排水路 第各次工事
- 一級河川黒川広域河川 補正工事
- 大河津可動堰その各工区工事

PC鋼材用　副資材製品

アンカープレート

グリット筋

フープ筋

スパイラル筋

アンカーバー・キャップ

アンカープレート　仕様別形状

○　PC鋼棒（丸棒、デビダーグ工法用）

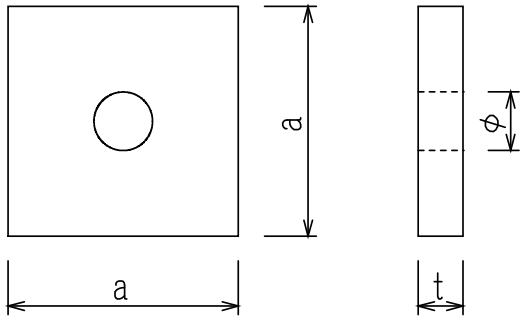

呼び名 mm	対辺距離 a　mm	厚さ t　mm	孔径 φ　mm
17	90	19	20
23	120	25	27
26	135	28	30
32	165	32	36
36	185	38	40

材質　ss400

○　総ねじPC鋼棒（ゲビンデスターブ）

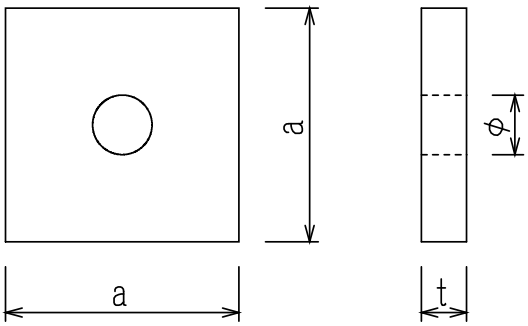

呼び名 mm	対辺距離 a　mm	厚さ t　mm	孔径 φ　mm
23	120	25	32
26	135	28	35
32	165	32	42
36	185	38	46

材質　ss400

アンカープレート　仕様別形状

○　PC鋼棒、PC鋼線用　後付けタイプ

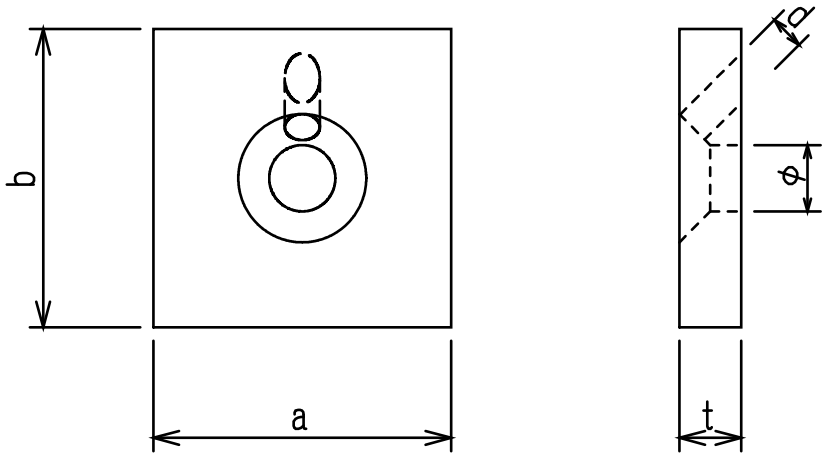

	呼び名 mm	対辺距離 a　mm	対辺距離 b　mm	厚さ t　mm	孔径 φ　mm	G孔 d　mm
PC鋼棒	17	90	90	19	20	12.3 or 15.3
	23	120	120	25	27	
	26	135	135	28	30	
	32	165	165	32	36	
	36	185	185	38	40	
PC ストランド	1s15.2	90	90	19	18	
		120	70	22		
	1s17.8	120	120	25	23	
		150	80	25		
	1s19.3	120	120	25	23	
		160	90	28		
	1s21.8	135	135	28	26	
		180	100	32		
	1s28.6	165	165	32	32	
		220	125	36		

材質　ss400

アンカープレート　仕様別形状

○　PC鋼棒、PC鋼線用　後付けタイプ

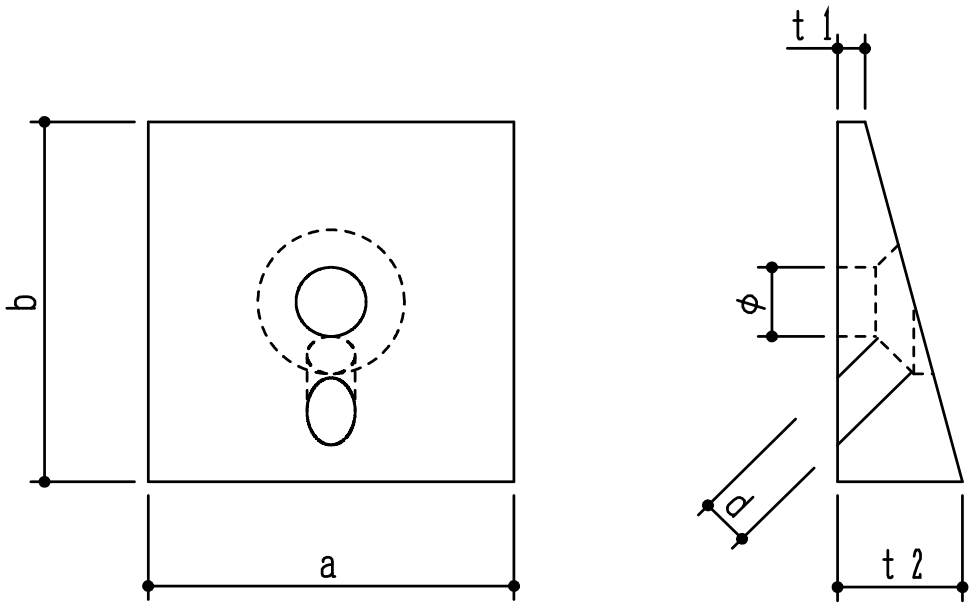

	呼び名 mm	対辺距離 a　mm	対辺距離 b　mm	厚さ t　mm		孔径 φ　mm	G孔 d　mm
PC鋼棒	17	90	90	$\frac{t1+t2}{2}$ ＝左記厚さ以上	19	20	12.3 or 15.3
	23	120	120		25	27	
	26	135	135		28	30	
	32	165	165		32	36	
	36	185	185		38	40	
PC ストランド	1s15.2	90	90		19	18	
		120	70		22		
	1s17.8	120	120		25	23	
		150	80		25		
	1s19.3	120	120		25	23	
		160	90		28		
	1s21.8	135	135		28	26	
		180	100		32		
	1s28.6	165	165		32	32	
		220	125		36		

材質　ss400

アンカープレート　仕様別形状

○　PC鋼線プレグラウト用　正方形タイプ

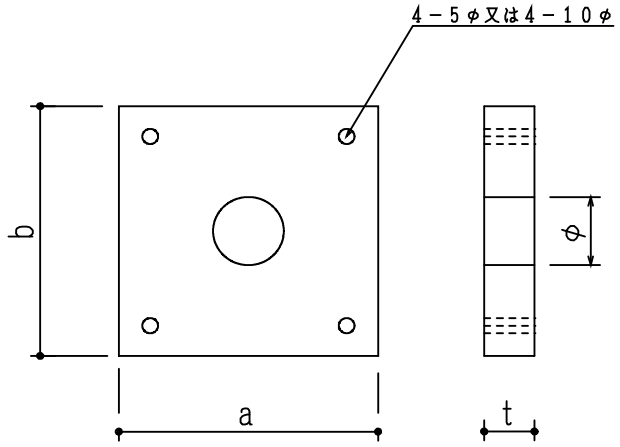

材質　ss400

	呼び名	対辺距離	対辺距離	厚さ	孔径	釘孔
PC ストランド	1s15.2	90	90	19	27	4-5φ or 4-10φ
	1s17.8	120	120	25	31	
	1s19.3	120	120	25	33	
	1s21.8	135	135	28	36	
	1s28.6	165	165	32	45	

○　PC鋼線プレグラウト用　長方形タイプ

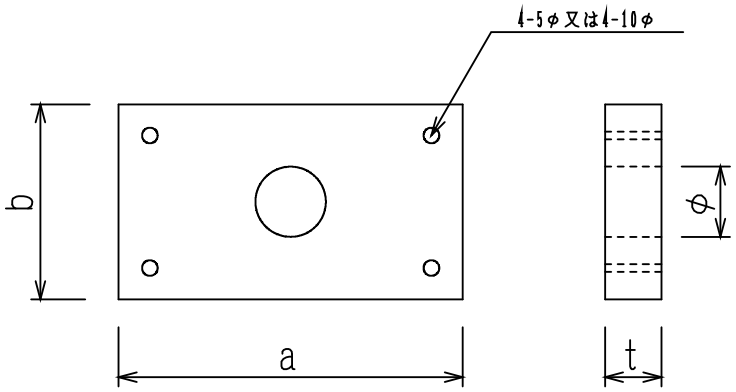

材質　ss400

	呼び名	対辺距離	対辺距離	厚さ	孔径	釘孔
PC ストランド	1s15.2	120	70	19	27	4-5φ or 4-10φ
	1s17.8	150	80	25	31	
	1s19.3	160	90	28	33	
	1s21.8	180	100	32	36	
	1s28.6	220	125	36	45	

アンカープレート　仕様別形状

○　PC鋼棒、PC鋼線用　埋め込みタイプ

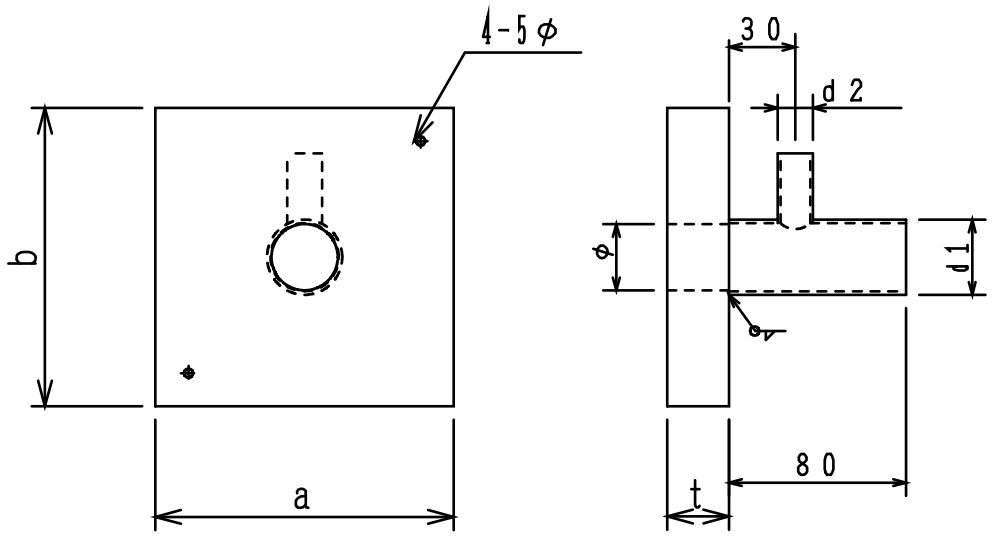

	呼び名 mm	対辺距離 A mm	対辺距離 B mm	厚さ t mm	孔径 φ mm	シース連結P d1 mm	GP d2 mm
PC鋼棒	17	90	90	19	20		12.7 or 15.9
	23	120	120	25	27	27.2	
	26	135	135	28	30	34.0	
	32	165	165	32	36	38.1	
	36	185	185	38	40	48.6	
PCストランド	1s15.2	90	90	19	18		
		120	70	22		27.2	
	1s17.8	120	120	25	23	27.2	
		150	80	25		27.2	
	1s19.3	120	120	25	23	27.2	
		160	90	28		27.2	
	1s21.8	135	135	28	26	34.0	
		180	100	32		38.1	
	1s28.6	165	165	32	32	48.6	
		220	125	36		48.6	

材質　ss400

グリット筋　仕様別形状

○　PC鋼線用グリット筋　正方形タイプ

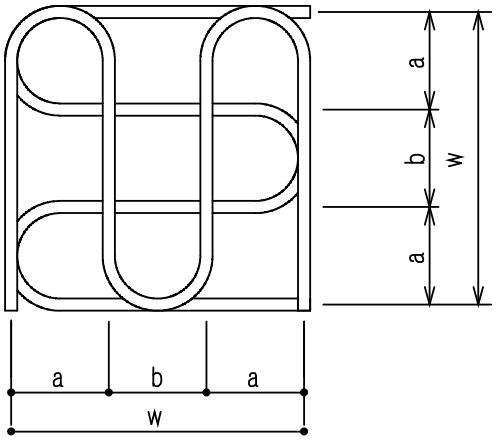

	呼び名	棒径	w　mm	a	b	鋼種
PC ストランド	1s15.2	φ6	100	30	40	SR235
	1s17.8		130	40	50	
	1s19.3		130	40	50	
	1s21.8	φ9	160	50	60	
	1s28.6		190	60	70	

○　PC鋼線用グリット筋　長方形タイプ

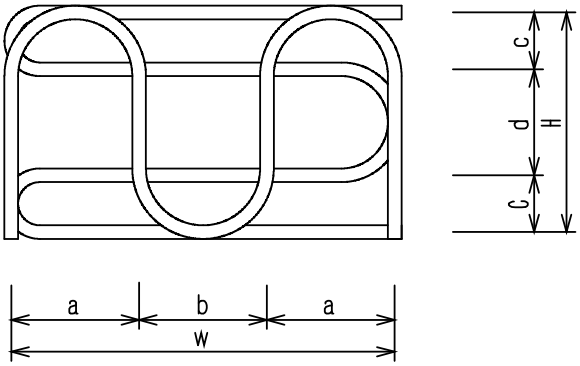

	呼び名	棒径	w　mm	H　mm	a	b	c	d	鋼種
PC ストランド	1s15.2	φ6	130	80	37.5	55	20	40	SR 235
	1s17.8		165	90	50	65	25	40	
	1s19.3		170	100	52.5	65	27.5	45	
	1s21.8	φ9	195	120	60	75	35	50	
	1s28.6		252	145	84	84	37.5	70	

グリット筋　仕様別形状

○　PC鋼棒用グリット筋

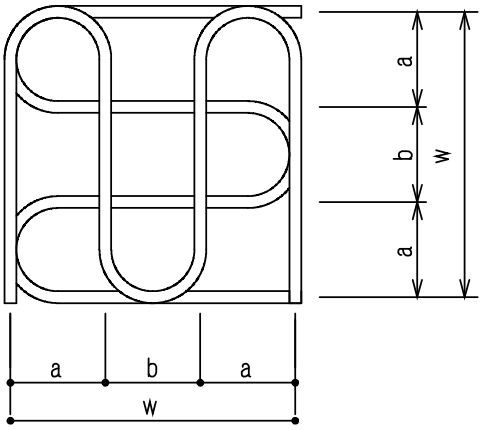

	呼び名	棒径	w　mm	a	b	鋼種
PC鋼棒	17	φ6	130	40	50	SR235
	23	D10	165	50	65	SD295A or SD345
	26	D10	190	60	70	
	32	D10	200	65	70	
	36	D10	265	85	95	

○　PC鋼線用グリット筋（フレシネー工法）

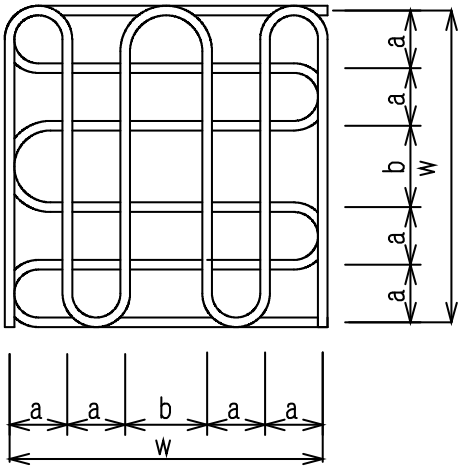

	呼び名	棒径	w　mm	a	b	釘孔
PCストランド	12T13	D10	325	60	85	SD295A or SD345
	12T15	D13	450	80	130	
	12V13	D10	325	50	125	
	12V15	D13	450	67.5	180	

定着具補強筋　仕様別形状

○　定着具補強筋　(用心フープ筋)正方形タイプ

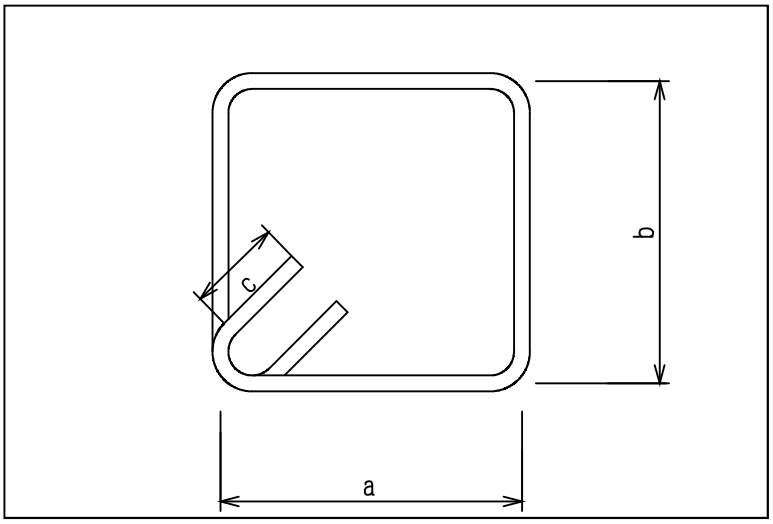

	呼び名	鉄筋径	a	b	C	鋼種
PC ストランド	1s28.6	D10	190	190	60	SD295A SD345

○　定着具補強筋　(用心フープ筋)長方形タイプ

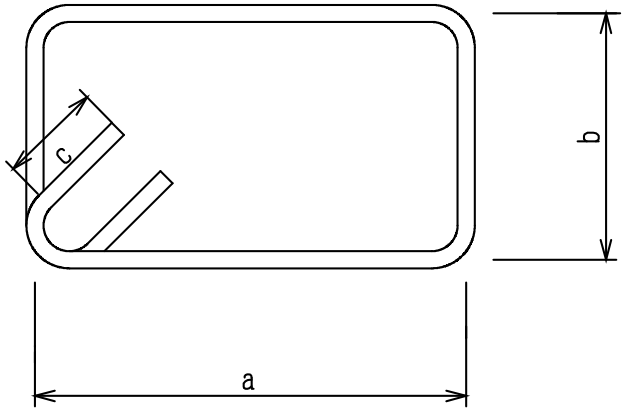

	呼び名	鉄筋径	a	b	C	鋼種
PC ストランド	1s28.6	D10	190	251	144	SD295A SD345

スパイラル筋　仕様別形状

○　PCストランド補強用スパイラル筋

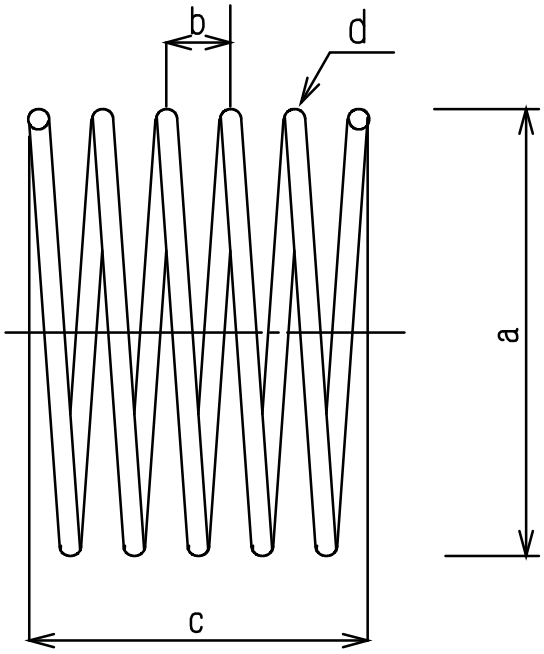

	呼び名	a　外形mm	b　ピッチm	C　巻　数	d　鉄筋径	鋼種
MC	12s12.4	266	45	7.5	D13	SD345
	12s12.7					
	9s15.2	270	50	7	D16	
	12s15.2	310	50	8	D16	
	19s15.2	400	60	9	D19	
	27s15.2	592	65	10	D22	
VC	12s15.2	310	50	8	D16	SD345
	19s15.2	370	60	8	D19	
	27s15.2	430	60	10	D19	
	37s15.2	592	65	10	D22	

PC桁及び沓掛板支承材(アンカーバー、キャップ)

大型のアンカーバー、キャップ製作いたしております。

①アンカーバーキャップ、固定側

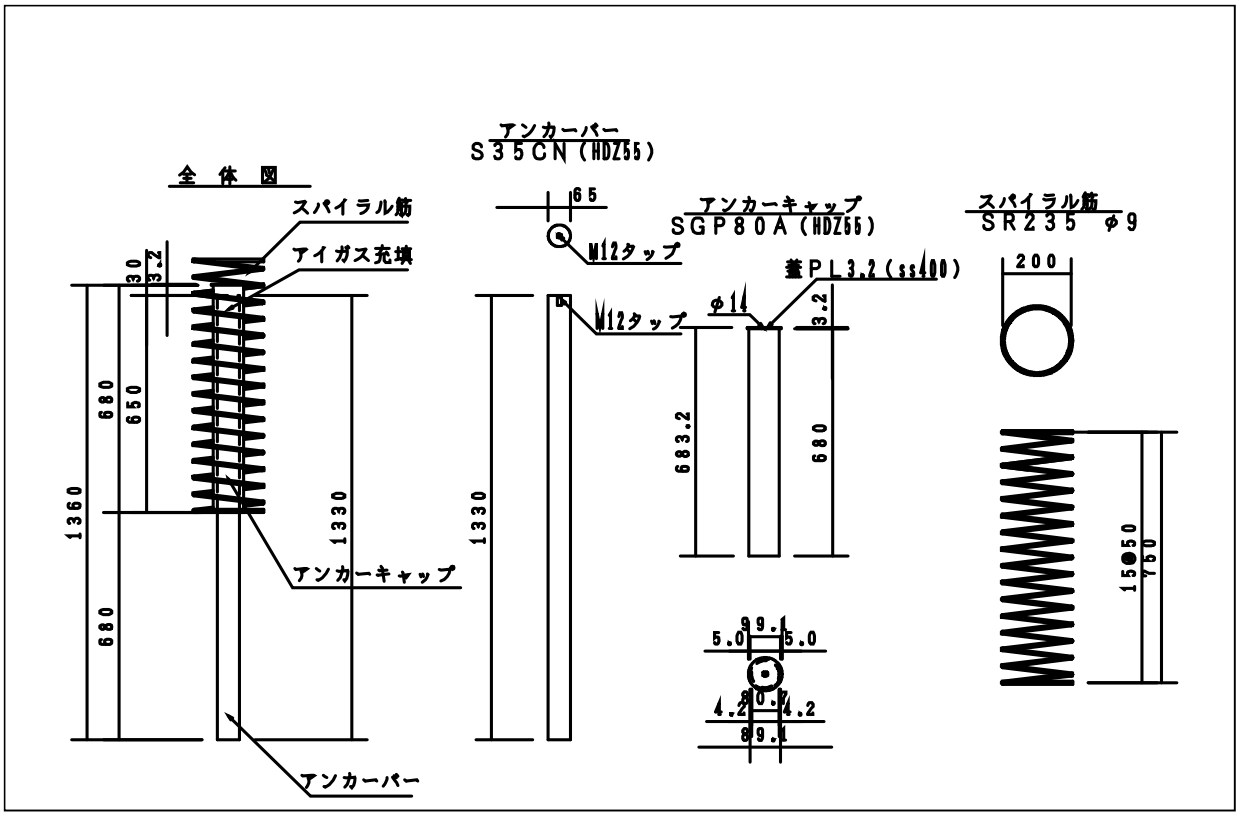

①アンカーバーキャップ、可動側

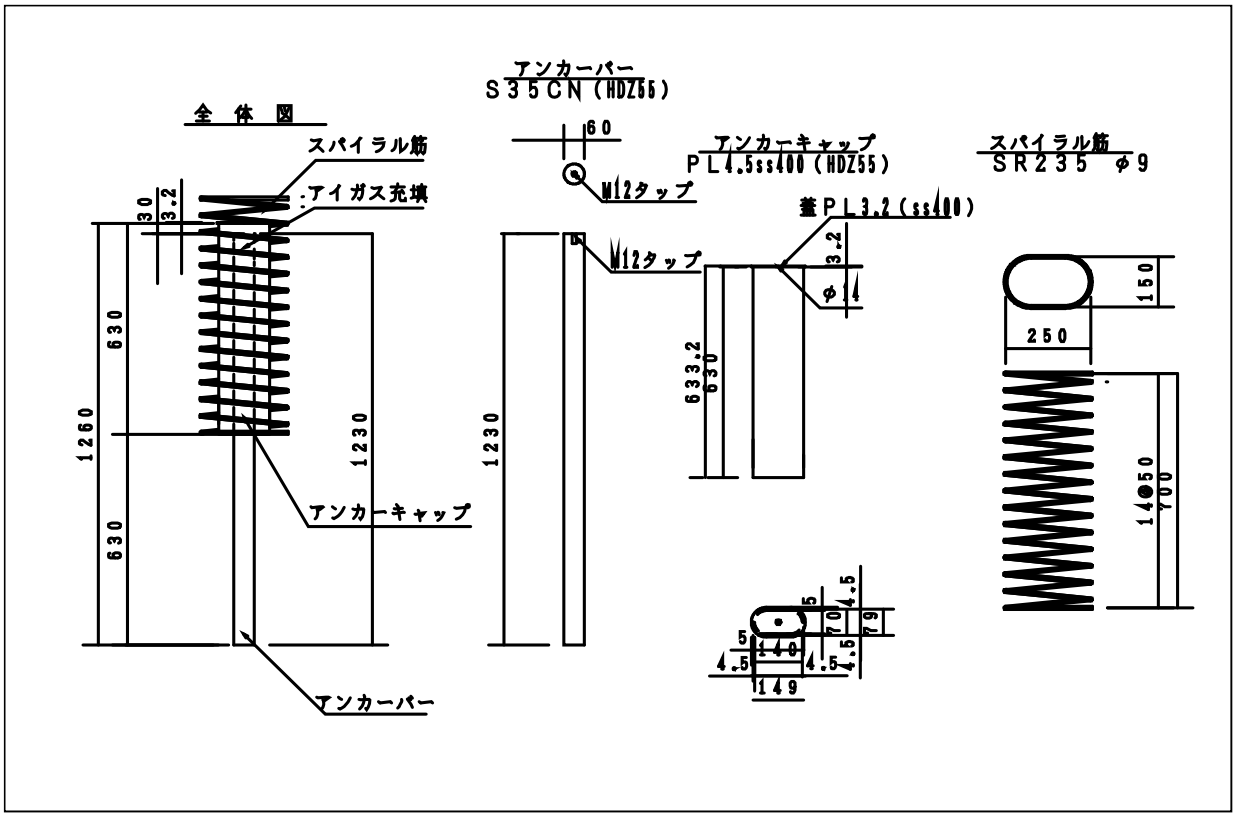

1、御提案時には現場での吊込み打ち合わせによる各種加工を行います。

2、アンカーバー、キャップ製作においてはご承認図の作成及び検査書の作成を行います。

PC桁及び沓掛板支承材（アンカーバー、キャップ）

アンカーバーキャップの現場での充填作業手間をはぶく為、

弊社にて充填作業を行い現場へ納入いたします。

①アンカーバーキャップ、固定側　（アイガスE-LM充填）

①アンカーバーキャップ、可動側　（アイガスE-LM充填）

1、御指定材料（SS400、SD345、S35C、S35CN）にて製作いたします。

2、充填材、アイガスE-LMを充填材として使用いたします。

3、各種鍍金加工（HDZ55等）塗装処理後の充填加工も可能です。

4、充填時の検査、ミルシート、充填写真など提出用書類を製作いたします。

熱間鍛造部門　商品紹介

各種　鍛造品の取り扱いがあります。

＜一例＞

建機・自動車部品　　ピストン・カムシャフトギア・シャフト等

建築・土木向け金具　　各種　（オリジナル商品あり）

・鍛造プレス金型製作や商品設計、鍛造加工は弊社が一貫して
行っている為、価格・品質・納期は安定して供給出来ます。

・お困りの商品形状や製品の強度、その他商品を鍛造品に
移する事によって生じるメリットをお考えください。

・熱間加工は鍛造以外にも製作している商品が多々ありますので
お気軽にご相談下さい。

ケーブルカッター

規格・サイズ　　長さ　235　　幅　48　　厚み17　　（単位：mm）

材質　　S58C　　総焼入れ　　硬度HRC52-55

用途　　電気用ケーブルの切断

能力　　IV線　　呼び38（直径φ11.4）

ポイント　：　本品は鍛練された刃物職人が刃付けをしており、スムーズに刃入が出来る角度を追求した結果の刃型形状です。鋭い切れ味のため、従来のカッターに比べ少ない力での切断が可能になった商品です。

また、刃部の仕上げはひとつひとつ丁寧に手仕上げでおこなっており強度・耐久性に優れ切断面は綺麗で小気味良い切れ味になっております。

取っ手の握り部分はビニールコーティング処理を施してあり手に優しく馴染みやすい使い勝手となっております。コーティング（PVC塩ビ樹脂）

注意事項

：　本品は電気用ケーブルのみの切断に使用して下さい。

：　御使用時には必ず主電源の電源をお切りなってから使用して下さい。
（感電・刃こぼれをする可能性があります）

㈱ステー・クス